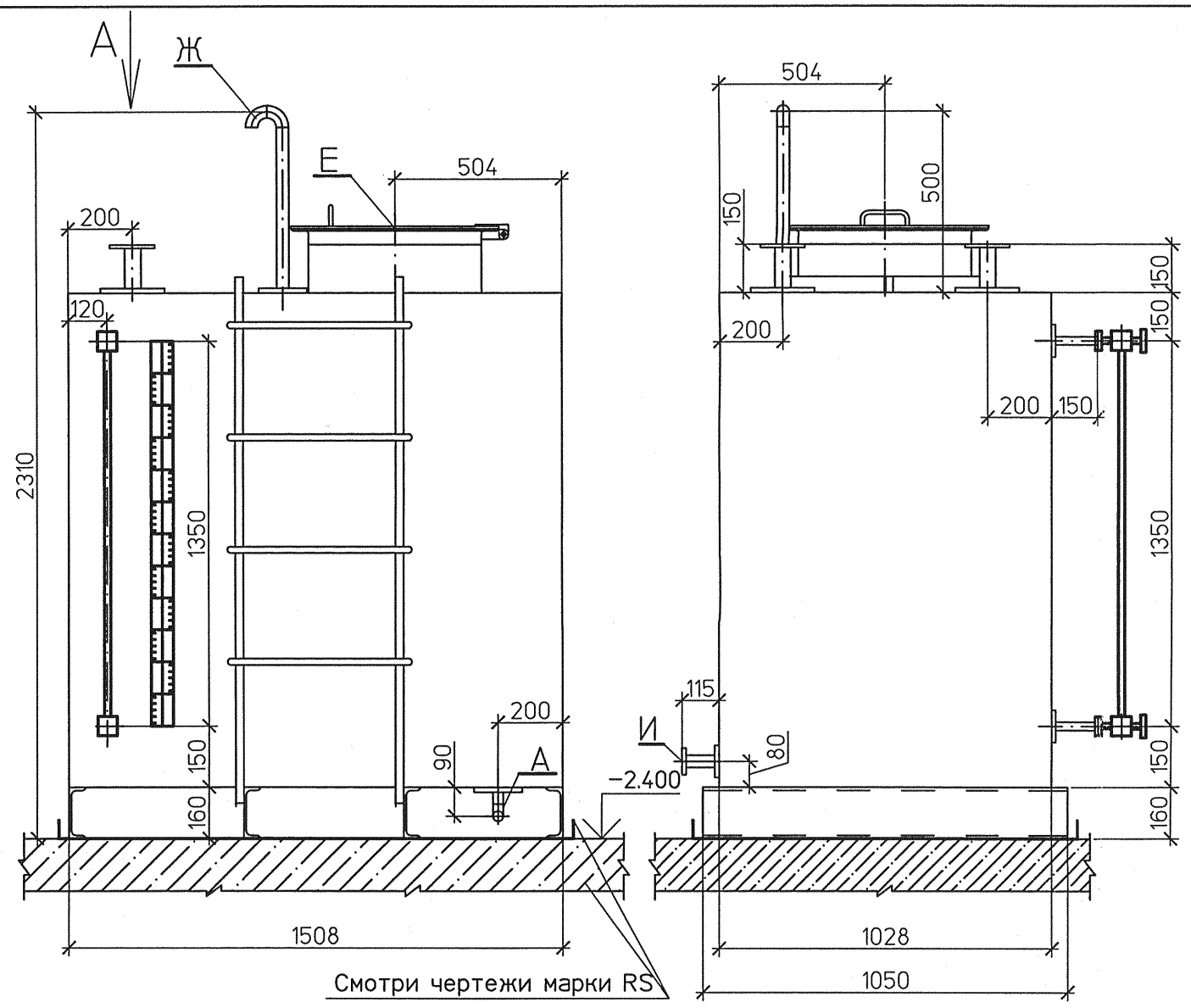


## Экспликация штуцеров

| Обозначение | Наименование | Кол. | Ду | Ру, МПа | Примечание |
|---|---|---|---|---|---|
| А | Штуцер опорожнения | 1 | 25 | 0,6 | |
| Б | Штуцер указателя уровня | 2 | 20 | 0,6 | |
| Г | Штуцер подвода масла | 1 | 50 | 0,6 | |
| Д | Резервный штуцер | 1 | 50 | 0,6 | Заглушить |
| Е | Лаз | 1 | (внутр. диаметр) 550 | – | |
| Ж | Воздушник | 1 | 32 | – | |
| И | Штуцер слива | 1 | 32 | 0,6 | |

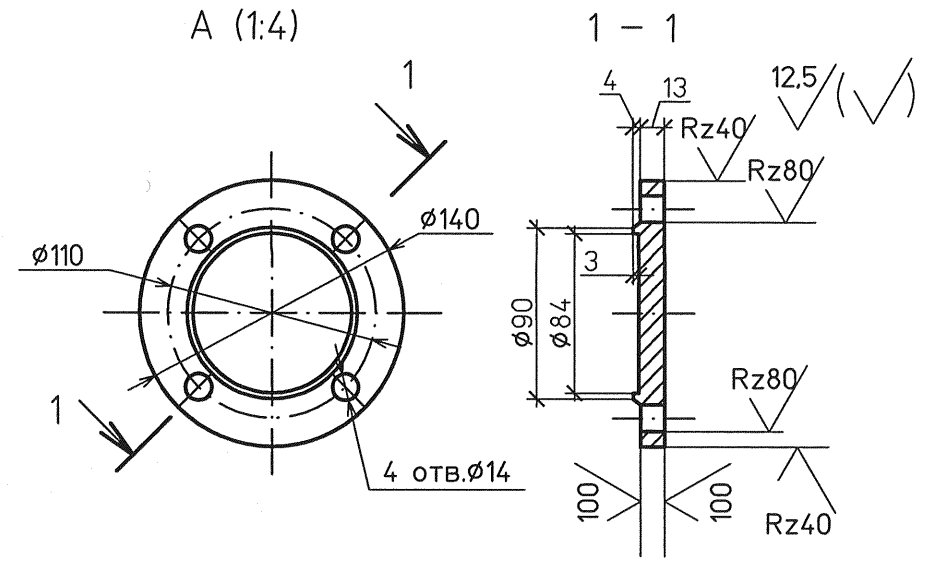


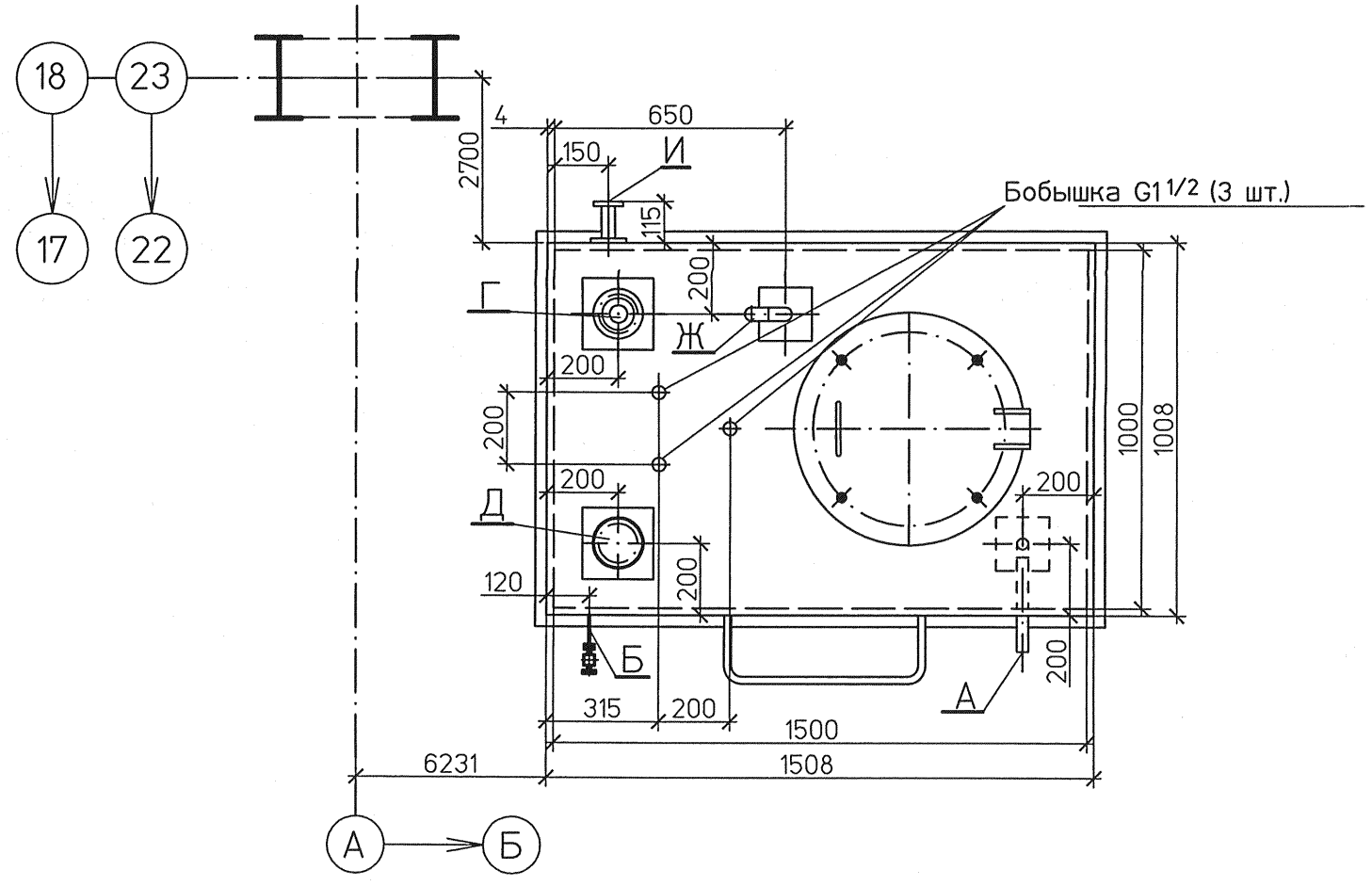


1 Общие указания см. чертеж №1350.12.38А–30UHJ–1836–TD л.1

2 Чертеж выполнен на основании сборочного чертежа №1350.12.38А–30UHJ–1837–TD

3 Ответные фланцы указателя уровня приварить к штуцерам указателя уровня в соответствии с ГОСТ 16037–80, тип шва У5.

4 Установить 2 бака.

| Изм. | Кол.уч. | Лист | №док. | Подп. | Дата |
|---|---|---|---|---|---|
| Н. контр. | | Михеев | | | 14.05.14 |
| ГИП | | Трапезников | | | 14.05.14 |
| Нач. отд. | | Волков | | | 14.05.14 |
| Проверил | | Шкитилева | | | 14.05.14 |
| Разработал | | Михеев | | | 14.05.14 |

1350.12.38А–30UHJ–1836–TD

Объекты III очереди строительства
ЗАО СГК (ТЭЦ)

Трубопроводы машзала БВД в осях 16–28 в рядах А–В и внутристанционные трубопроводы.

| Стадия | Лист | Листов |
|---|---|---|
| Р | 5 | |

Установочный чертеж бака перелива масла V=2,5 м³ (30MAV30BB001, 30MAV40BB001)

ОТКРЫТОЕ АКЦИОНЕРНОЕ ОБЩЕСТВО ИНСТИТУТ ТЕПЛОЭЛЕКТРОПРОЕКТ НИЖНИЙ НОВГОРОД

Взам. инв. №

Подпись и дата

Инв. № подл. 83747